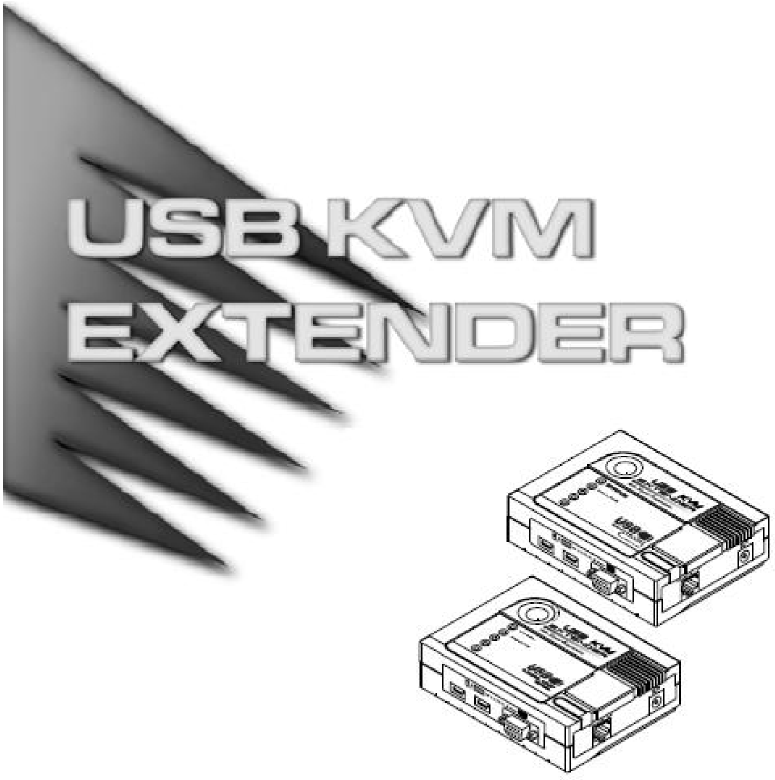

用户手册

CE-700

请仔细阅读此用户手册，并按照其中指导说明进行安装和操作，以避免对本产品和/或与之相连接的设备造成任何损坏。

本包装包括：

- 1 CE-700L KVM Extender (近端设备)
- 1 CE-700R KVM Extender (远端设备)
- 1 CS Custom KVM 线缆
- 2 电源适配器
- 1 用户手册

如有任何损坏或遗失，请联络您的经销商。

© 版权所有 2006 宏正自动科技股份有限公司
手册编号: PAPE-1208-100
印刷日期:11/2006
所有品牌名称和商标皆已注册，版权所有。

注意：本产品已经过测试，完全符合 B 级电子设备要求和 FCC 认证的第 15 部分规范。这些规范是为了在商业环境下使用该设备，而能避免有害干扰，并提供有效保护所规范的规定。该设备会产生并辐射电磁波，如果用户未能按照该用户手册的说明以进行安装和使用，将可能对通讯造成有害干扰，。但是并不能保证只要采取某种特定的安装方式就会避免电磁干扰。如果确实对无线电或电视信号接收产生了有害干扰，可以通过开关此设备来判断，建议用户尝试以下方法解决：

u 重新调整或放置信号接收天线
u 使该设备远离信号接收设备
u 该设备与电器设备勿使用同一个电源插座
u 可向经销商或无线电/电视机技术人员寻求帮助

概述

CE-700 是一个以 USB （通用串行总线）为基础的 KVM 延长器，可从远端的 USB 控制端（ USB 键盘，显示器，和 USB 鼠标）对主机系统进行访问。

因为 CE-700 可以从远端的控制台访问主机系统，所以控制台可以在任何便于操作的地方使用，但是需要把系统设备放置在安全的地方——例如远离工厂脏乱的地面，或建筑工地杂乱的环境。

CE-700 还适用于对安全要求高的控制操作，将控制台设在便于访问的地方，同时保证设备放置地方的安全。

CE-700 改进了以往的设计：1 ）使用较便宜的 Cat5 线（通常使用以太网）来取代体积更笨重、成本昂贵的标准线缆，使数据传输方式更整洁、方便、可靠。2 ）可以检测到与系统的距离并自动对控制距离做相应调整 3 ）ASIC 功能可确保最高的可靠性和兼容性。

安装简便容易—只需把主机系统和近端控制端与近端 CE-700 模块连接起来即可；将 Cat5 线与远端 CE-700 模块连接（最远距离可达 150 米）；将远端控制台与远端模块连接起来。

注意： 通过 CE-700 与一个 KVM 切换器的结合使用，您可以用一个控制台控制大量远端系统。

产品特性

- Cat 5 线用来连接近端和远端设备——最远距离可达 150 米
- 自动信号补偿功能(ASIC)
- USB 键盘和 USB 鼠标端口
- 双控制台操作——可通过近端和远端控制台（USB 键盘，显示器，和鼠标）控制系统
- USB 过载电流的检测和保护功能
- 通过按钮切换当前控制端口
- 视频分辨率—— 高达 1280 x 1024
- 支持 VGA, SVGA，以 MultiSync 显示器
- 近端显示器支持 DDC; DDC2; DDC2B
- 支持热插拔
- 易于安装——无需软件——仅需将电缆连接到设备上即可

系统要求

控制端

- 1 VGA，SVGA，或MultiSync的显示器，该显示器可支持安装架构下任何电脑使用的最高分辨率。
- 一个 USB 键盘
- 一个 USB 鼠标

注意： 1.如果近端设备使用的是 DDC 显示器，那么远端设备显示器必须支持DDC显示器的最高视频分辨率。

2.无论是近端还是远端设备，必须使用相同品牌和型号的鼠标。

主机

连接到系统的每台主机都必须安装下列设备：

- 一个 VGA, SVGA,或 Multisync 卡
- USB 主机控制器和 A 型 USB 端口

线缆

- 为了提供最佳的完整信号和简化线缆连接，我们建议您使用本产品包装内提供的高品质 CS USB KVM 专用线缆。
- 使用 Cat 5 线连接近端和远端 CE-700 设备，否则会影响视频信号质量。为获得最佳效果，我们建议您使用 Cat 5 线缆。

部件

近端设备(CE-700L)

前视图：

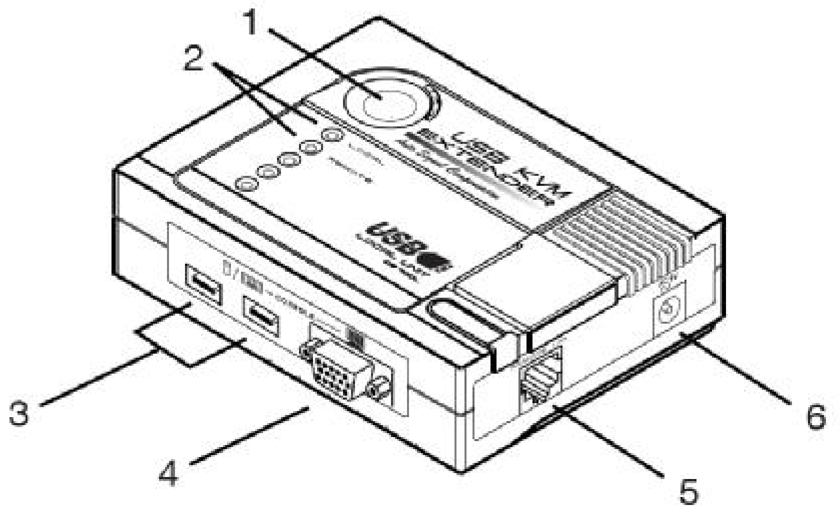

#	描述	功能
1	操作模式 选择开关	通过按下此按钮可在两种操作模式间进行切换： u 近端：只有近端控制台可操控该系统 u 自动：两地控制台均可操控该系统
2	LEDs	近端设备有两个 LED 指示灯，分别用于显示近端和远端设备的运作状态（请参照第 11 页，CE-700L(近端设备).）.
3	USB 键盘和鼠标端口	将近端 USB 键盘和鼠标插入该端口。
4	显示器端口	将近端显示器连接入该端口
5	远端 I/O	将连接远端设备的 Cat 5 线插入此端口
6	电源插口	AC 电源适配器的线缆插入该插口

近端设备(CE-700L)

后视图：

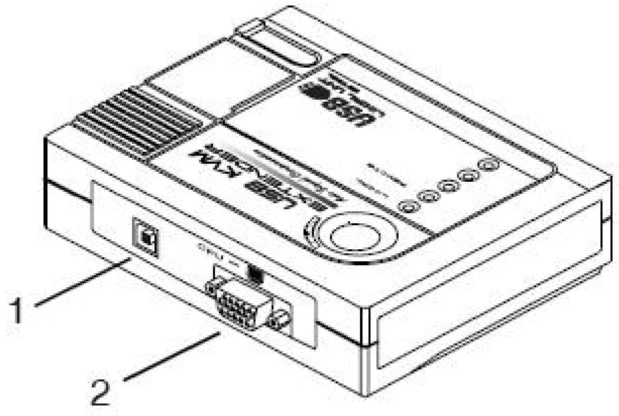

#	描述	功能
1	USB 端口	将 USB KVM 专用线缆的 B 接口插入此端口。
2	显示器端口	将 USB KVM 专用线缆的 HDB-15 视频接口插入此端口。

注意：如果将 CE-700 与一个 KVM 切换器相结合使用，KVM 线缆将插入切换器控制端各端口。

远端设备（CE-700R)

前视图：

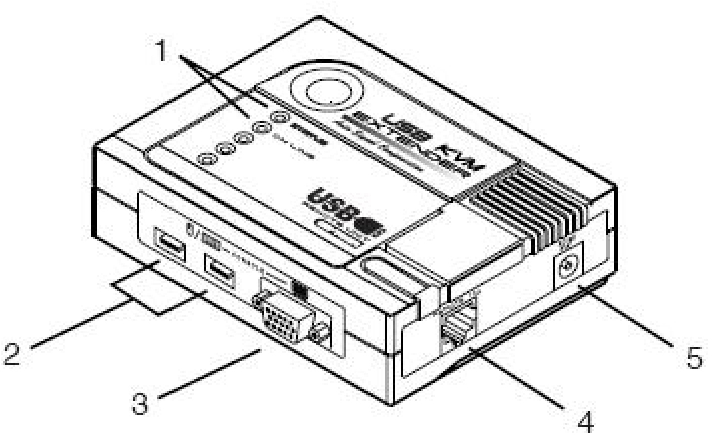

#	描述	功能
1	LEDs	近端设备有两个 LED 指示灯（电源和在线)，分别用于显示近端和远端设备的运作状态（请参照第 11 页，CE-700L(近端设备)）.
2	USB 键盘和鼠标端口	将远端 USB 键盘和鼠标插入该端口。
3	显示器端口	将远端显示器插入该端口
4	远端 I/O	将连接远端设备的 Cat 5 线插入此端口
5	电源插口	AC 电源适配器的线缆可插入该插口

安装

CE-700 KVM 延长器系统的安装只将线缆连接起来即可。请参考下页的安装图并按下列步骤操作：

1．确保所有被连接的设备电源已关闭。
2．将近端控制端设备（鼠标，键盘，显示器）线缆，分别插入近端设备（CE-700L）控制端各对应端口。
3． 将本产品提供的 USB KVM 延长线各连接接头分别插入 CE-700 CPU 端口组。各连接接头都用相应图标标识。

注意：显示器线缆母头应插入 CE-700L 上的对应端口。

4．将线缆另一端的连接头插入计算机（或 KVM 切换器的控制端口组-如果使用切换器）的对应端口。各连接头有相应图标标识。
5. 将 Cat 5 线的任一端插入 CE-700L 的远端 I/O 端口
6. 将其中一个电源适配器（由本包装提供）的线缆一端插入 AC 电源；另一端插入 CE-700L 的电源插口。
7. 将 Cat 5 线的另一端插入远端设备(CE-700R)的 I/O 端口。
8. 将远端控制端设备（鼠标，键盘，显示器）线缆分别插入 CE-700R 的相应端口。
9. 将另一个电源适配器（由本包装提供）的线缆一端插入 AC 电源；另一端插入 CE-700R 的电源插口。

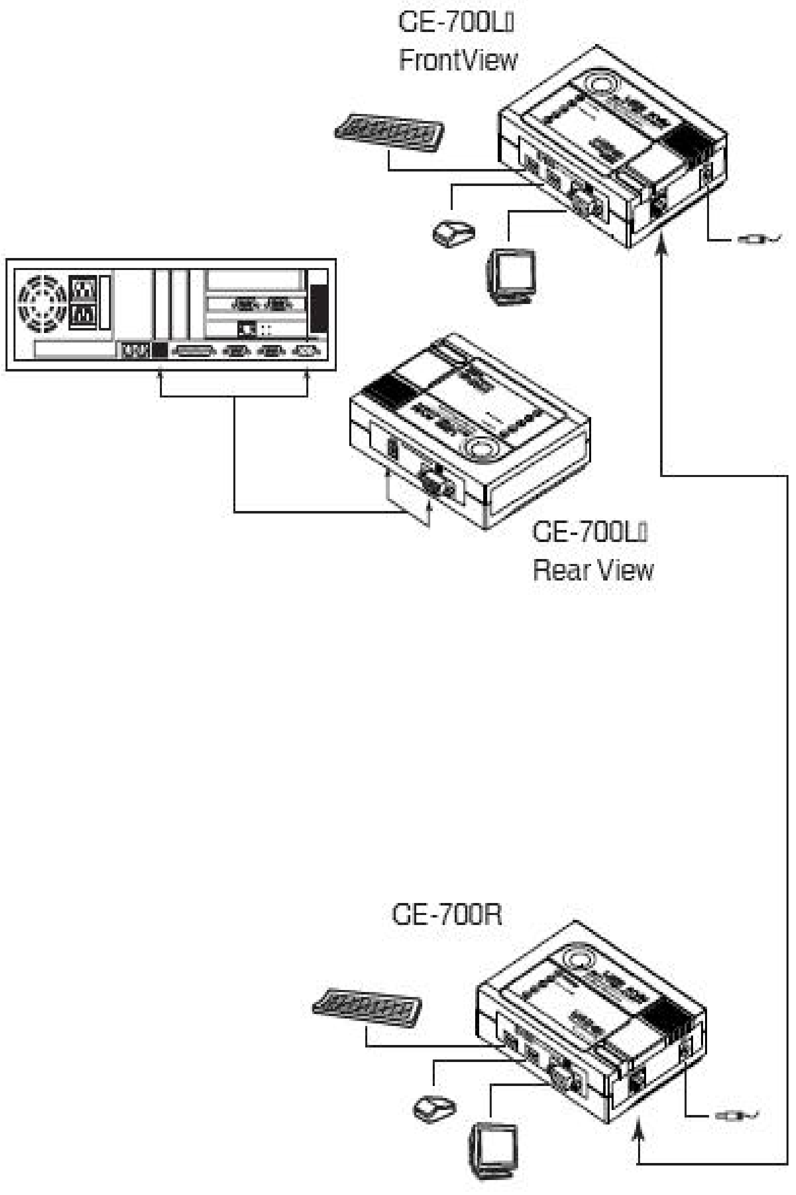
CE-700L
FrontView
CE-700L
Rear View
CE-700R

操作

近端和远端设备都配有两个 LEDs 指示灯来显示当前运行状态，如下列表格所示：

CE-700L （近端设备）

操作模式	LEDs	
	近端	自动
近端控制台为当前操作端	闪烁	暗
远端控制台为当前操作端	暗	闪烁
错误/断开连接	亮	暗
未准备好	暗	暗
两个控制台都不是当前操作端	亮	亮

CE-700R （远端设备）

操作模式	LEDs	
	近端	自动
近端控制台为当前操作端	暗	亮
远端控制台为当前操作端	闪烁	亮
错误/断开连接	暗	闪烁
未准备好	暗	暗
两个控制台都不是当前操作端	亮	亮

故障排除

故障	措施
无视频显示	确保所有线缆是否正确插入各端口。
视频显示质量较弱	通过降低更新率可提高视频质量。

产品规格

功能		CE-700L	CE-700R
连接端口	键盘	2 x 6-pin Mini-DIN 母头	1 x 6-pin Mini-DIN 母头
	鼠标	2 x 6-pin Mini-DIN 母头	1 x 6-pin Mini-DIN 母头
	显示器	1 x HDB-15 公头 1 x HDB-15 母头	1 x HDB-15 母头
LEDs		1 x 近端	1 x 电源开启
		1 x 远端	1 x 在线
功能键		1 x 近端/自动选择	N/A
线缆长度		150m[500'] (最长)	
视频分辨率		1280 x 1024; DDC; DDC2; DDC2B	
耗电量		AC 9V, 2.7W (最大)	AC 9V, 4.0W (最大)
外壳		塑料	
重量		0.30 千克	0.22 千克
尺寸(长 x 宽 x 高)		13 x 10 x 3.5 厘米	10 x 8 x 3.5 厘米

* DDC, DDC2, 和 DDC2B 仅支持近端显示器.

TP 线路图

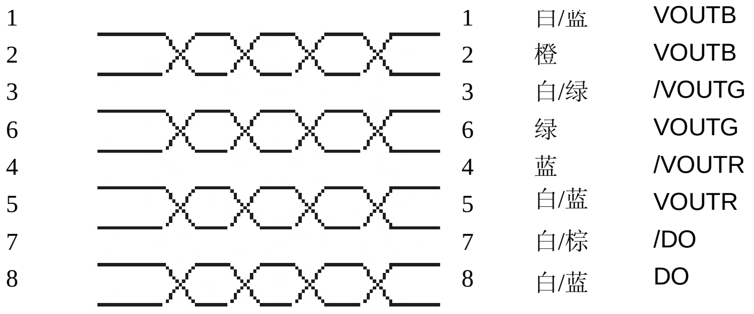

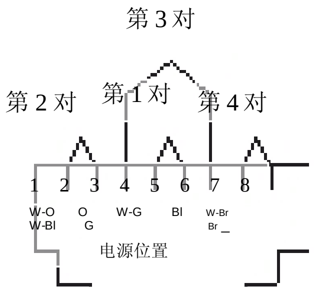

T568B_
AT&T 258A

TP 针分配

针	分配
1	V OUT B
2	/V OUT B
3	V OUT G
4	V OUT R
5	/V OUT R
6	/V OUT G
7	/DO
8	DO

有限保证

在任何情况下，对于使用本产品或本产品所附的光盘、文件等所造成的直接、间接、特别、偶然发生或随之发生的损害，直接销售商所承担的赔偿将不超过本产品所支付的价格。

直接销售商不会保证、明示、暗示或法定声明本文件的内容与用途，及特别否认其对于特殊用途的品质、性能、适售性或适用性。

直接销售商同时保留修改或更新设备或文件的权利，且无义务通知任何个人或个体修改或更新的内容。如果要咨询进一步的需求，请联系您的直接销售商。